09.01.2014

Zubehör Microspray / Sprühdüsen

Benennung	Artikelnummer
Flachstrahldüse	30 001 20 00
Flachstrahldüse auf Montageblock	30 001 20 01
Flachstrahldüse V2A	30 001 33 00

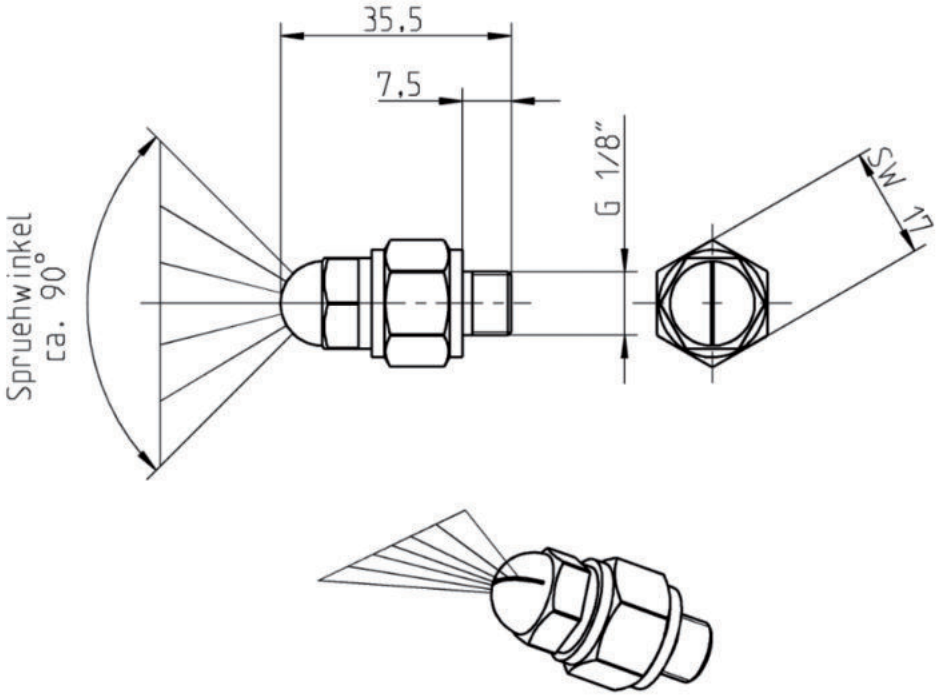

Beschreibung:
Universell einsetzbare Flachstrahldüse zum flächigen Benetzen von Oberflächen.

Bevorzugte Montage:
Fester Einbau in Anlage / Maschine in G 1/8" Bohrung oftmals auch mehrere Düsen parallel zur Erweiterung der „Sprühbreite". Alternativ mittels Montageblock. Magnetfuß-Düsenhalter (30 001 50 01 oder ..02) zur schnellen Montage / Demontage oder flexiblen Verstellung der Sprührichtung.

L.+G. Beck GmbH UNIOELER Entwicklung – Produktion - Vertrieb · Hauptstr: 54 · 74523 Schwäbisch Hall
Telefon: +49(0)7907/94292-0 · Telefax: +49(0)7907/1657 · http://www.unioeler.de · E-Mail: info@unioeler.de
Amtsgericht Schwäbisch Hall HRB 906 · USt-Id.Nr.: DE 146786474 · St.Nr.: 8406007940